3.7. WYMIARY GABARYTOWE I MONTAŻOWE 090

Waga reduktora TM 090 wynosi 13kg

Dane techniczne

TM 090								
	n_2 [1/min]	i	η_d	P_1 [kW]	M_N [Nm]	P_S [kW]	M_2 [Nm]	f
n1 = 1400 1/min	186,7	7,5	0,89	6,3	286	5,5	250	1,1
	140	10	0,88	5,1	306	5,5	330	0,9
	93,3	15	0,85	4,1	356	4	347	1,0
	70	20	0,83	3,1	351	3	339	1,0
	56	25	0,81	2,4	331	2,2	303	1,1
	46,7	30	0,77	2,6	409	2,2	346	1,2
	35	40	0,74	1,8	363	1,5	302	1,2
	28	50	0,71	1,4	339	1,5	363	0,9
	23,3	60	0,68	1,1	306	1,1	306	1,0
	17,5	80	0,62	0,8	270	0,75	253	1,1
	14	100	0,58	0,7	277	0,75	296	0,9

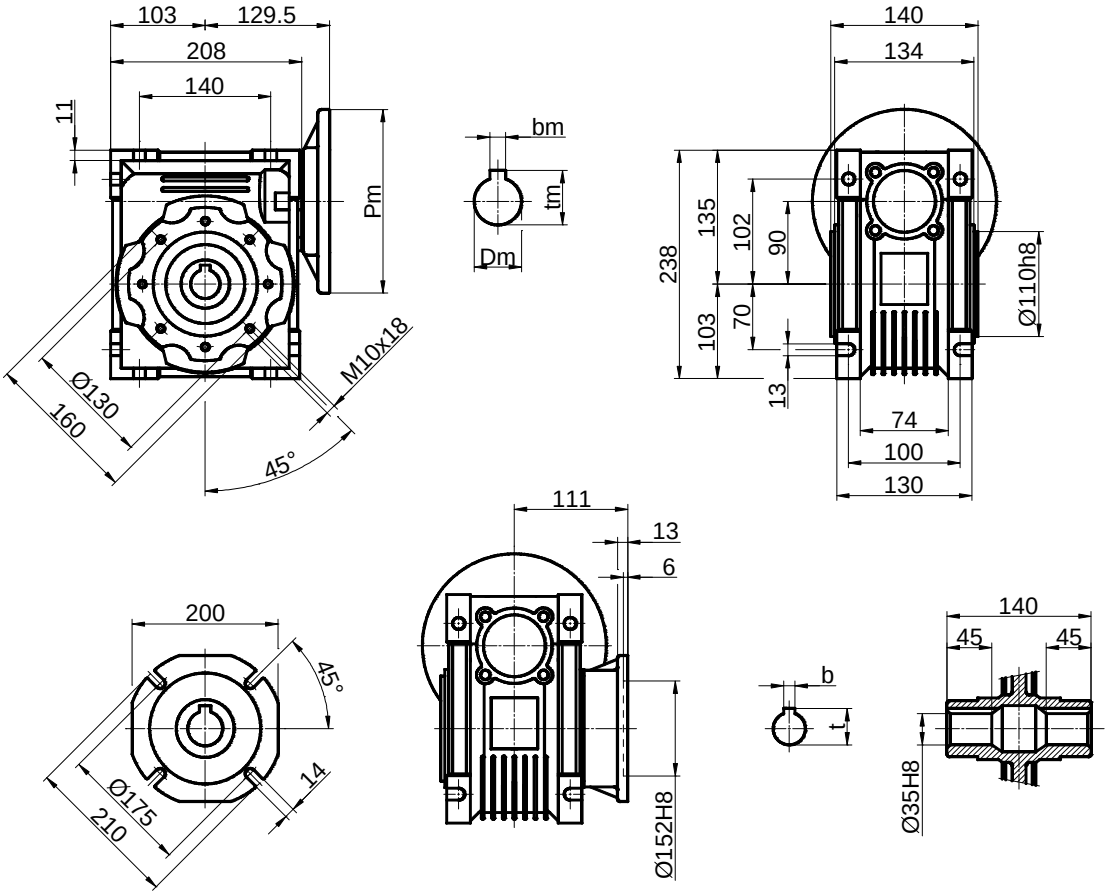

Wymiary przyłączeniowe silników

	silnik	Pm	Dm	bm	tm
TM 090	**110/112B5**	250	28	8	31,3
	110/112B14	160	28	8	31,3
	90B5	200	24	8	27,3
	90B14	140	24	8	27,3
	80B5	200	19	6	21,8
	80B14	120	19	6	21,8